90014K DRON KOSMICZNY

Kolekcja kosmiczna

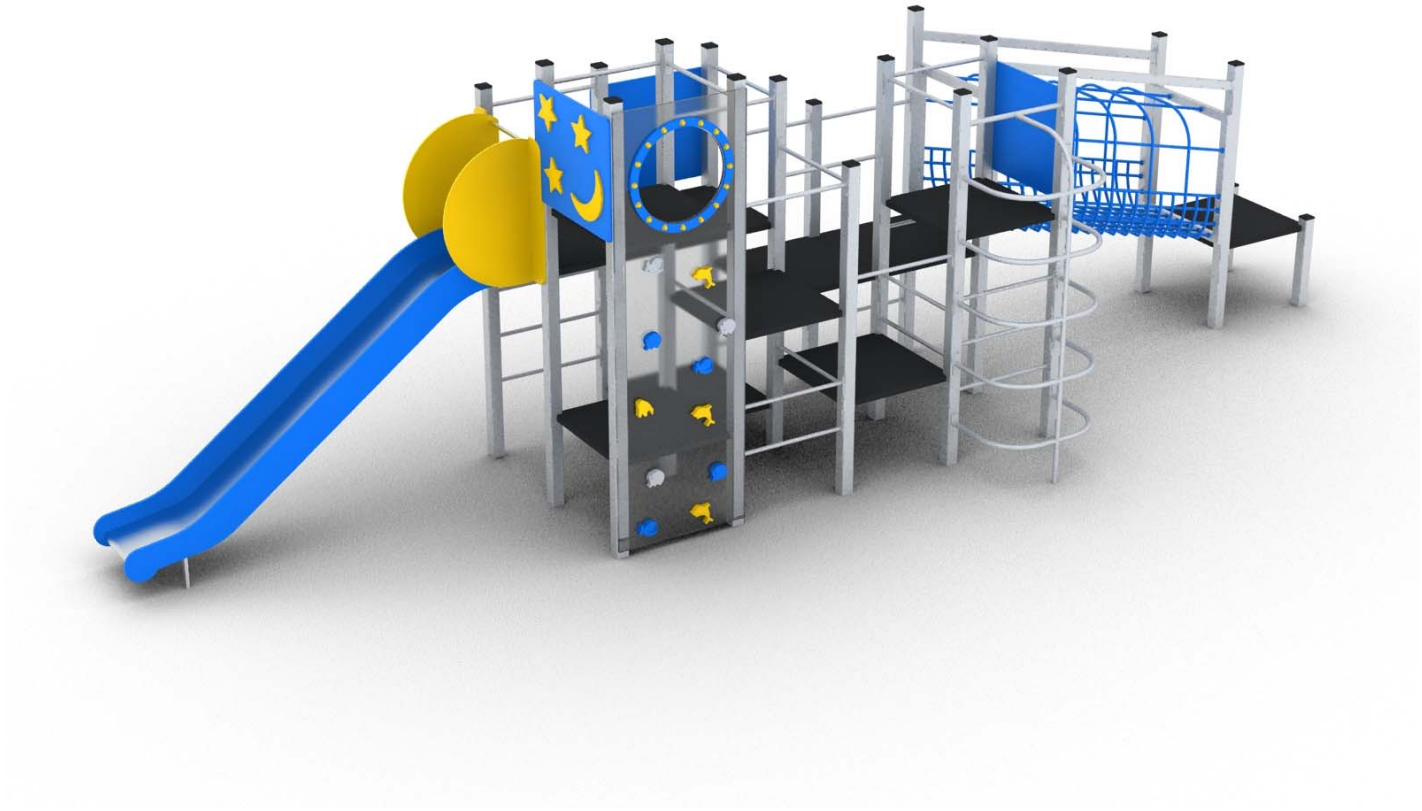

DANE TECHNICZNE:

Urządzenie trudno dostępne,
zgodnie z normą PN-EN 1176-1:2009

Gabaryty urządzenia:	8,65m x 2,20m
Wysokość urządzenia:	~2,75m
Strefa funkcjonowania:	12,10m x 5,68m
Wysokość upadkowa:	1,90m
Głębokość posadowienia:	-0,60m
Powierzchnia strefy funkcjonalnej:	47,00m²

Urządzenie wykonane zgodnie z PN-EN 1176-1:2009
Wyposażenie placów zabaw. Ogólne wymagania bezpieczeństwa i metody badań.

Nawierzchnie amortyzujące: piasek, żwir, kora, nawierzchnia syntetyczna (grubość minimalna dla wszystkich nawierzchni sypkich 300mm)

Rzut urządzenia wraz ze strefą funkcjonalną

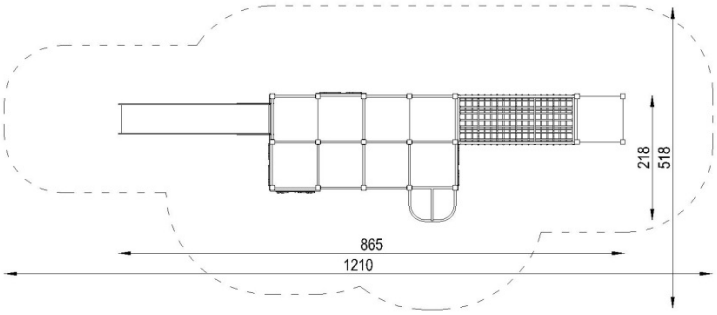

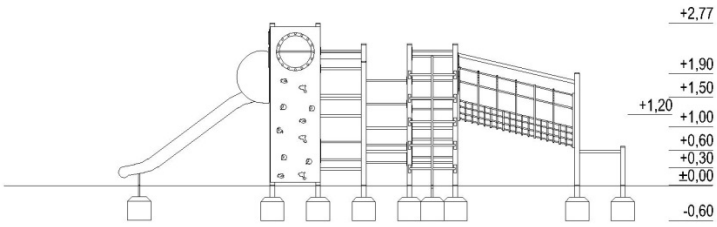

SKŁAD URZĄDZENIA:

- Wieża bez dachu pojedyncza, podest wys. 30 cm	1 szt.
- Wieża bez dachu pojedyncza, podest wys. 60 cm	3 szt.
- Wieża bez dachu pojedyncza, podest wys. 100 cm	2 szt.
- Wieża bez dachu pojedyncza, podest wys. 120 cm	1 szt.
- Wieża bez dachu pojedyncza, podest wys. 150 cm	3 szt.
- Wieża bez dachu pojedyncza, podest wys. 190 cm	1 szt.
- Drabinka pionowa jednoszczeblowa	3 szt.
- Drabinka pionowa dwuszczeblowa	4 szt.
- Drabinka pionowa trzyszczeblowa	2 szt.
- Rura strażacka z drabinką	1 szt.
- Ścianka wspinaczkowa z pleksi, wys. 190 cm	1 szt.
- Zjeżdżalnia wys. 150 cm	1 szt.
- Tunel linowy ukośny	1 szt.
- Barierka z aplikacjami	3 szt.

MATERIAŁY:

Nogi konstrukcyjne:	profile stalowe ocynkowane kąpielowo, malowane proszkowo na kolor szary
Kotwy:	stal ocynkowana kąpielowo
Elementy połaciowe:	płyty HDPE
Podesty:	konstrukcja samonośna, powlekana tworzywem antypoślizgowym
Elementy stalowe:	stal ocynkowana kąpielowo, malowana proszkowo
Ścianka wspinaczkowa:	konstrukcja nośna z tworzywa sztucznego, uchwyty alpinistyczne z tworzywa opartego na żywicach
Liny:	polipropylenowe na oplocie stalowym połączone ze sobą poprzez plastikowe łączniki
Zjeżdżalnia:	boki z płyty HDPE, ślizg z blachy nierdzewnej
Zaślepki:	tworzywo sztuczne
Fundamenty:	beton klasy min. B-15

SATERNUS DISTRIBUTION Sp. z o.o. sp. k.
ul. Nowa 32
41-500 Chorzów

Właściciel certyfikatu:
Producent:
Dystrybutor:

SATERNUS DISTRIBUTION Sp. z o.o. sp. k. zastrzega sobie wszelkie prawa do ochrony praw autorskich na podstawie Ustawy z dnia 04.02.1994 r. o prawie autorskim i prawach pokrewnych (DZ. U. Nr 28 poz. 83) a zwłaszcza art. 78 i 79 tejże ustawy.

GRUPA SATERNUS Sp. z o.o. S. K. A. (następca prawny Place Zabaw Saternus Sp. z o.o.)
Saternus Production Sp. z o.o. sp. k.
Saternus Distribution Sp. z o.o. sp. k.