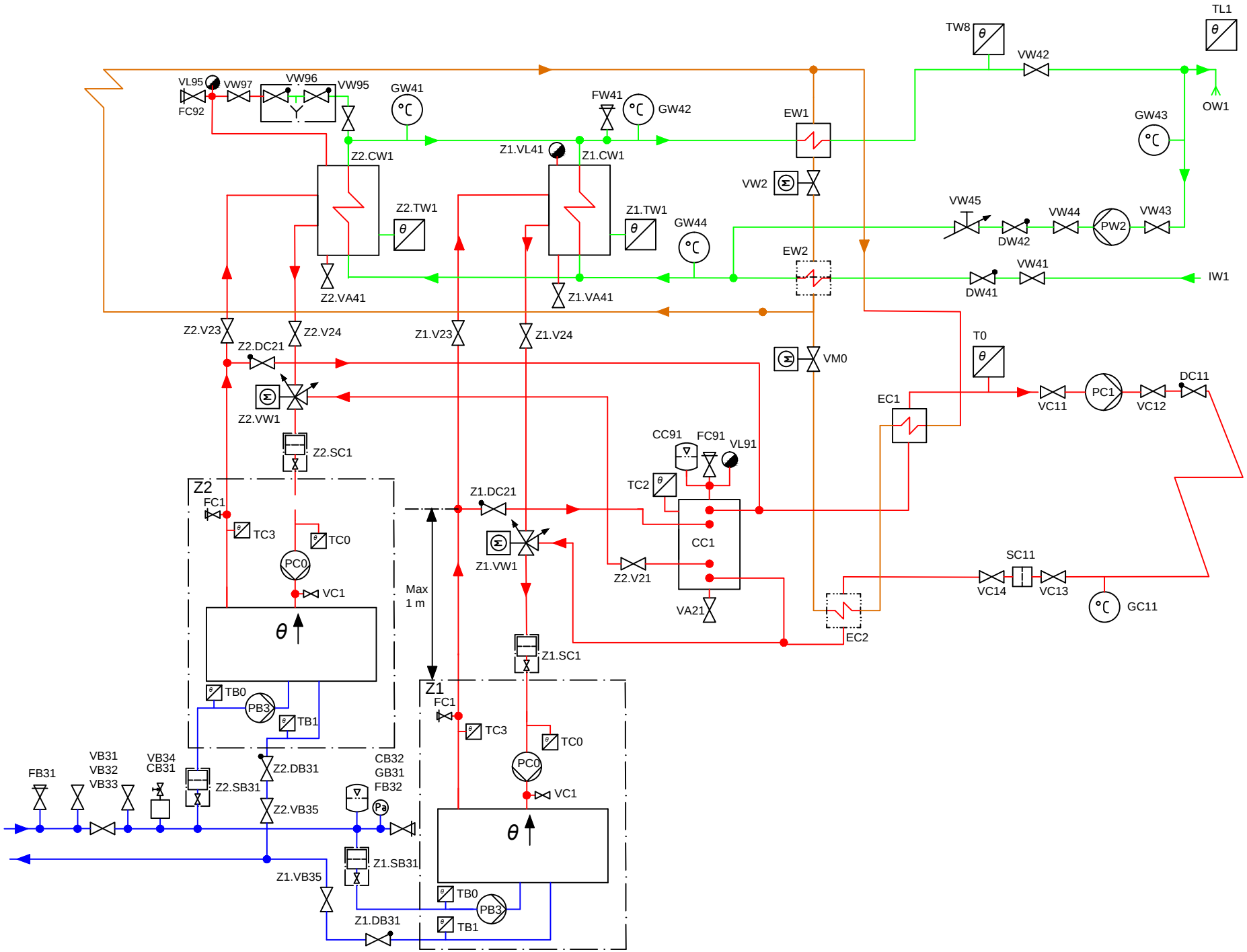

Przedstawiony schemat ma jedynie charakter poglądowy i nie zastępuje projektu.

Oznaczenia zastosowane w schemacie zgodne z SS-ISO 14617

Nr rys.	413
Data	01.10.2015

Buderus